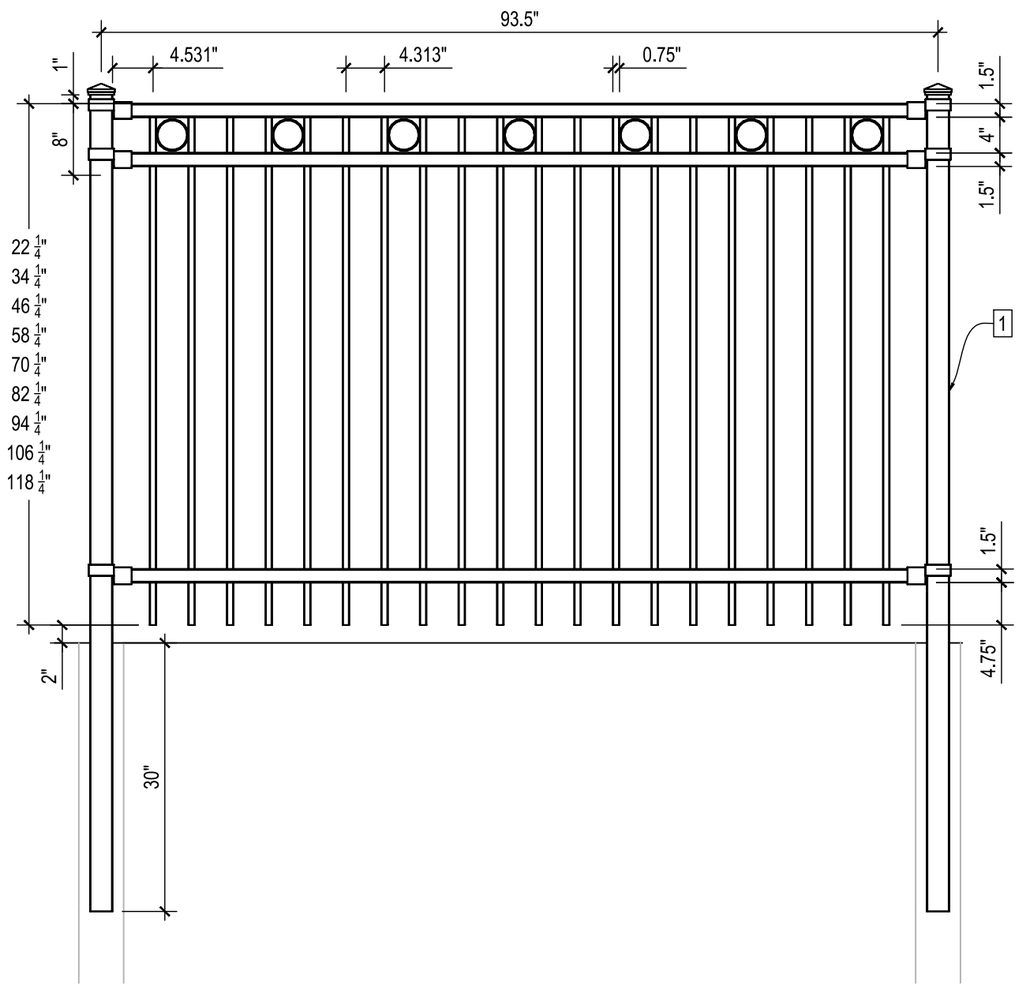

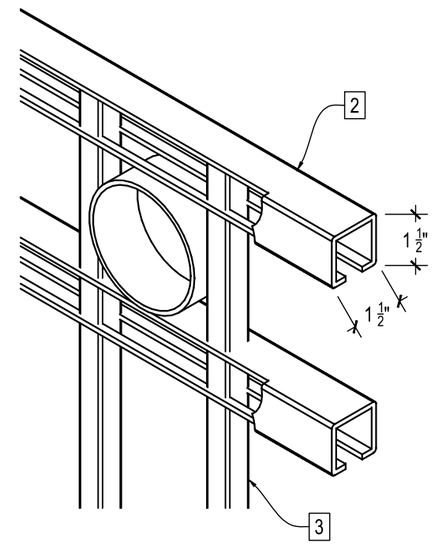

NOTES:

1. POTEAUX $2\frac{1}{2}$" x $2\frac{1}{2}$" 14 GAUGE.
   POST $2\frac{1}{2}$" x $2\frac{1}{2}$" GALVALUME 14 GAUGE.
2. TRAVERSE DE RAIL PERFORÉE 14 GAUGE $1\frac{1}{2}$" x $1\frac{1}{2}$" GALV.
   RAIL $1\frac{1}{2}$" X $1\frac{1}{2}$" PIERCE RAILING GALVALUME 14 GAUGE.
3. BARROTINS $\frac{3}{4}$" x $\frac{3}{4}$" 18 GAUGE GALV.
   VERTICAL PICKETS $\frac{3}{4}$" X $\frac{3}{4}$" GALVALUME 18 GAUGE.
4. SOUDURE STAINLESS
   STAINLESS STEEL WELD.
5. SYSTÈME D'ATTACHE OASIS (FERRURE)
   OASIS FENCE FITTING SYSTEM.
6. REVÊTEMENT DE POUDRE POLYESTER
   POLYESTER POWDER COATING.
7. CUISSON AU FOUR
   OVEN BAKED

Oasis

209, rue St-Jean
Lachute, (Québec) J8H 3R8
Tél.: (450) 562-4780
Fax: (450) 562-8161

Projet: PROJECT:	DESSIN TECHNIQUE TECHNICAL DRAWING
Titre: TITLE:	CLÔTURE OASIS / *OASIS FENCE* SERIE 8000, MODÈLE 8902

Échelle :	Dessiné par :	Date:	No.
AUCUNE	E.B.	17-01-2010	